ILLUSTRATION A

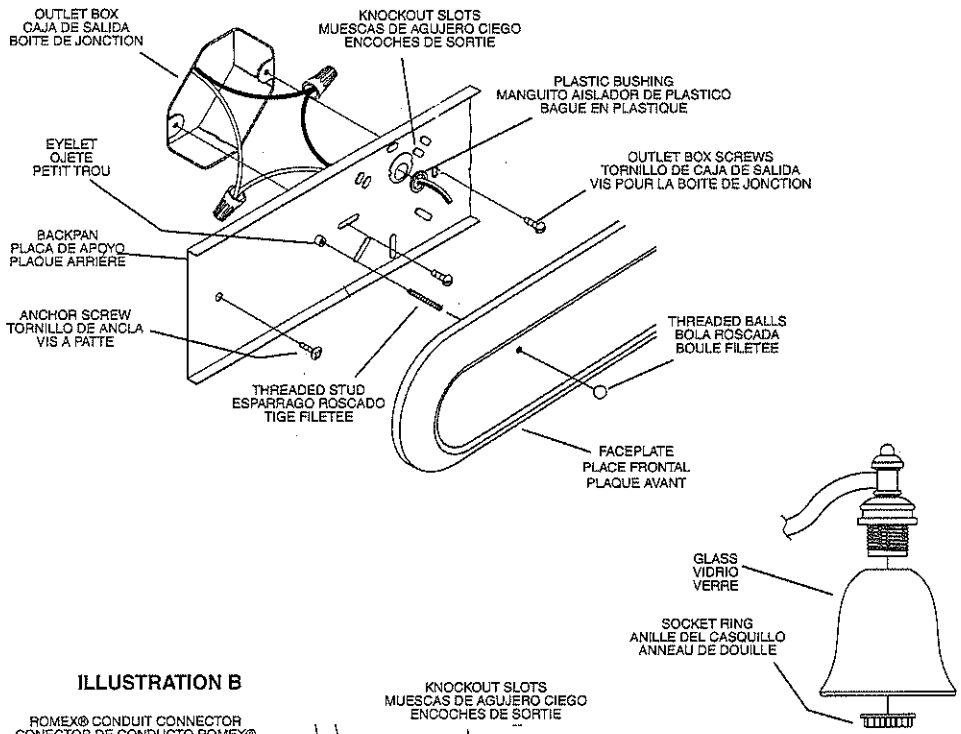

ILLUSTRATION B

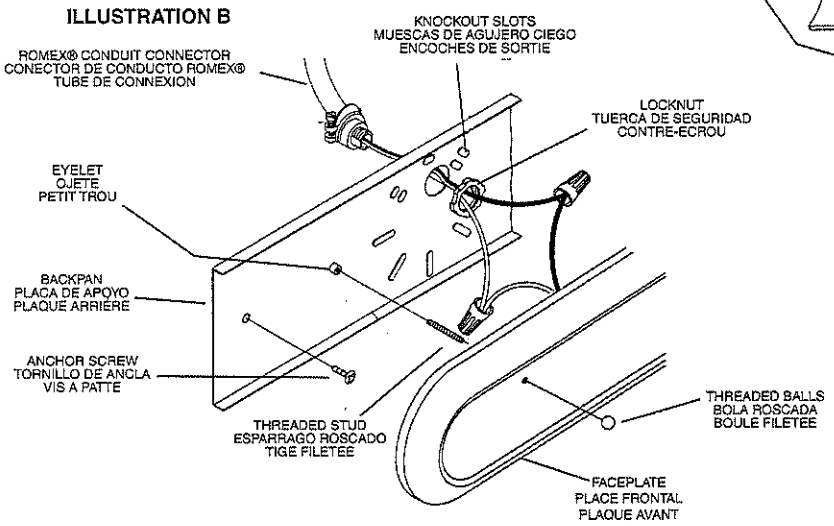

1) Turn off power.
2) At the center of the backpan is a hole, insert plastic bushing.
3) At the center of the backpan are knockout slots. Remove the set that matches your outlet box
4) Slip wires from sockets through plastic bushing
5) Grounding instructions for United States installation only: (See Illus. A or B).
   A) On fixtures where mounting strap is provided with a hole and two raised dimples. Wrap ground wire from outlet box around green ground screw, and thread into hole.
   B) On fixtures where a cupped washer is provided. Attach ground wire from outlet box under cupped washer and green ground screw, and thread into mounting strap.

   If fixture is provided with ground wire. Connect fixture ground wire to outlet box ground wire with wire connector. (Not provided.) After following the above steps. Never connect ground wire to black or white power supply wires.

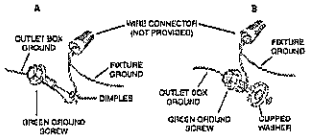

6) Make wire connections (connectors not provided.) Reference chart below for correct connections and wire accordingly.

Connect Black or Red Supply Wire to:	Connect White Supply Wire to:
Black	White
*Parallel cord (round & smooth)	*Parallel cord (square & ridged)
Clear, Brown, Gold or Black without tracer	Clear, Brown, Gold or Black with tracer
Insulated wire (other than green) with copper conductor	Insulated wire (other than green) with silver conductor

*Note. When parallel wires (SPT I & SPT II) are used. The neutral wire is square shaped or ridged and the other wire will be round in shape or smooth (see illus.)

7) Secure the backpan to the outlet box. (Screws not provided.)
8) Anchor the backpan to the wall using the set of holes at each end with wood screws, toggle bolts, plastic anchors, etc. (not provided).
9) Screw threaded studs into eyelets on backpan..
10) Slip faceplate over threaded studs and backpan. **NOTE:** Be certain wires do not get pinched between backpan and faceplate.
11) Secure faceplate to backpan using lockwashers (Canadian mount ony) and threaded balls.
12) Carefully slip glass over socket and secure in place with socket rings. (DO NOT over tighten.)

ILLUSTRATION A

1) Apaque el suministro de potencia.
2) En el centro de la placa de apoyo hay un agujero. Inserte el manguito aislador de plastico.
3) En el centro de la placa de apoyo están los agujeros ciegos. Quite el juego de agujeros ciegos que coincida con la caja de distribución.
4) Pase los alambres del portalamparas a traves del manguito aislador de plastico.anclas de plástico, etc. (no se proveen).
5) Instrucciones de conexión a tierra solamente para los Estados Unidos. (Vea la ilustracion A o B).
   A) En las lámparas que tienen el fiaje, de montaje con un agujero y dos hoyuelos realzados. Enrollar el alambre a tierra de la caja tomacorriente alrededor del tornillo verde y pasarlo por el aquiero.
   B) En las lámparas con una arandela acopada. Fijar el alambre a tierra de la caja tomacorriente del ajo de la arandela acoada y tornillo verde, y paser por el fieje de montaje.

   Si la lámpara viene con alambre a tierra. Conecter el alambre a tierra de la lámpara al alambre a tierra de la caja tomacorriente con un conector de alambres (no incluido) espués de seguir los pasos anteriores. Nunca conectar el alambra a tierra a los alambres eléctros negro o blanco.

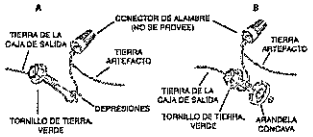

6) Haga les conexiones de los alambres (no se proveen los connectores.) La tabla de referencia de abajo indica las conexiones correctas y los alambres correspondientes.

Conectar el alambre de suministro negro o rojo al	Conectar el alambre de suministro blanco al
Negro	Blanco
*Cordon paralelo (redondo y liso)	*Cordon paralelo (acanalado y estriado)
Claro, marrón, amarillo o negro sin hebra identificadora	Claro, marrón, amarillo o negro con hebra identificadora
Alambre aislado (diferente del verde) con conductor de cobre	Alambre aislado (diferente del verde) con conductor de plata

*Nota: Cuando se utiliza alambre paralelo (SPT I y SPT II). El alambre neutro es de forma cuadrada o estriada y el otro alambre será de forma redonda o lisa. (Vea la ilustración).

7) Sujete la placa de apoyo a la caja de distribución. (No se provee tornillos.)
8) Ancle la placa de apoyo a la pared utilizando el juego de agujeros en cada extremo del artefacto, usando los tornillos de madera, pernos acodados, anclajes de plástico, etc. (no se proveen.)
9) Atornille los espárragos roscados en los ojetes, en la placa de apoyo.
10) Corra la placa frontal sobre los espárragos roscados y la placa de apoyo. NOTA: Asegúrese de que no se aprieten los alambres entre la placa de apoyo y la placa trontal.
11) Sujete la placa frontal a la placa de apoyo usando las arandelas de seguridad (sólo para montaje en Canadá) y las bolas roscada.
12) Resbale el vidrio sobre el casquillo y sujete enel lugar con el anillo del casquillo. (NO apriete excesivamente.).

1) Couper la courant électrique.
2) Insérer la rondelle en plastique dans la trou qui se trouve au centre de la plaque arrière de boîtier.
3) Au centre du panneau arrière se trouvent des fentes amovibles. Enlever l'ensemble correspondant à votre boîte à prises.
4) Tirer les fils des douilles en les faisant passer par la rondelle en plastique.
5) Faire les connexions de fils (les serre-fils ne sont pas fournis). Se reporter au tableau ci-dessous pour effectuer les connexions.
6) Fixert la plaque arrière du boîter à la boîte de jonction (vis non fournies).

Connecter le fil noir du câble de la boîte	Connecter le fil blanc de la boîte
A Noir	A Blanc
*Au cordon parallèle (rond et lisse)	*Au cordon parallèle (à angles droits et strié)
Au transparent, doré, marron, ou noir sans fil distinctif	Au transparent, doré, marron, ou noir avec un fil distinctif
Fil isolé (sauf fil vert) avec conducteur en cuivre	Fil isolé (sauf fil vert) avec conducteur en argent

*Remarque: Avec câble d'un fil parallèle (SPT I et SPT II). Le fil neutre est à angles droits ou strié et l'autre fil (soit autre rond ou lisse (Voir le schéma).

7) Fixer le panneau arrière au mur avec l'ensemble des trous sur chacune des extrémités du luminaire à l'aide des vis à bois, boulons à ailettes, ancrages en plastique etc.
8) Mettre les tiges filetées dans les petits trous prévus a cet effet et visser.
9) Glisser la plaque avant par-dessus les tiges filetées et la plaque arrière. REMARQUE: S'assurer qu'aucun fil n'est coincé entre la plaque arrière et la plaque avant.
10) Fixer la plaque avant à la plaque arrière à l'aide des rondelles d'arrêt (au Canada seulement) et les boules filetés.
11) Faire glisser le verre sur la douille et fixer à l'aide de la bague de la douille.